ML90-ASZ

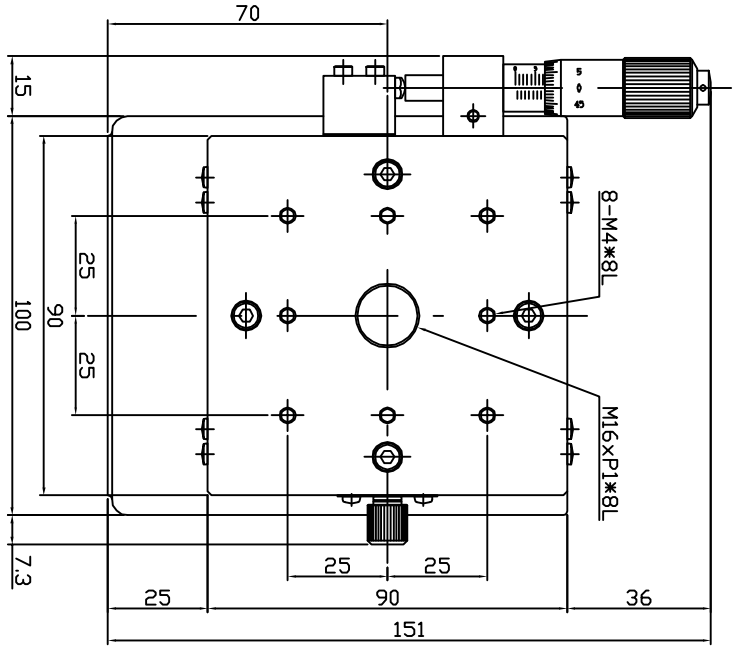
70
15
100
90
25
25
7.3
25
90
36
151
25
25
8-M4*8L
M16×P1*8L

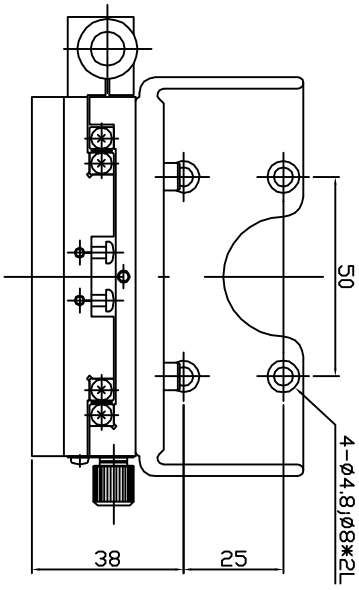
50
38
25
4-ø4.8;ø8*2L

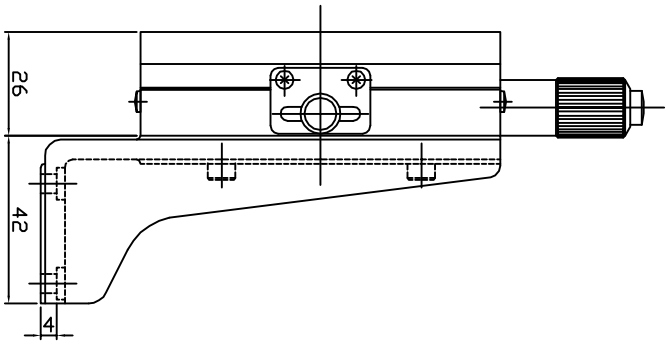
26
42
4