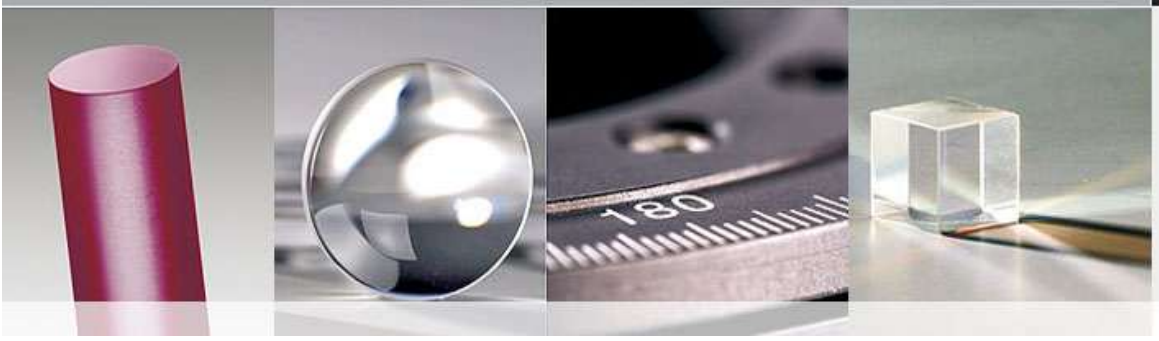

Technische Zeichnung

Produkt: 5VDOM

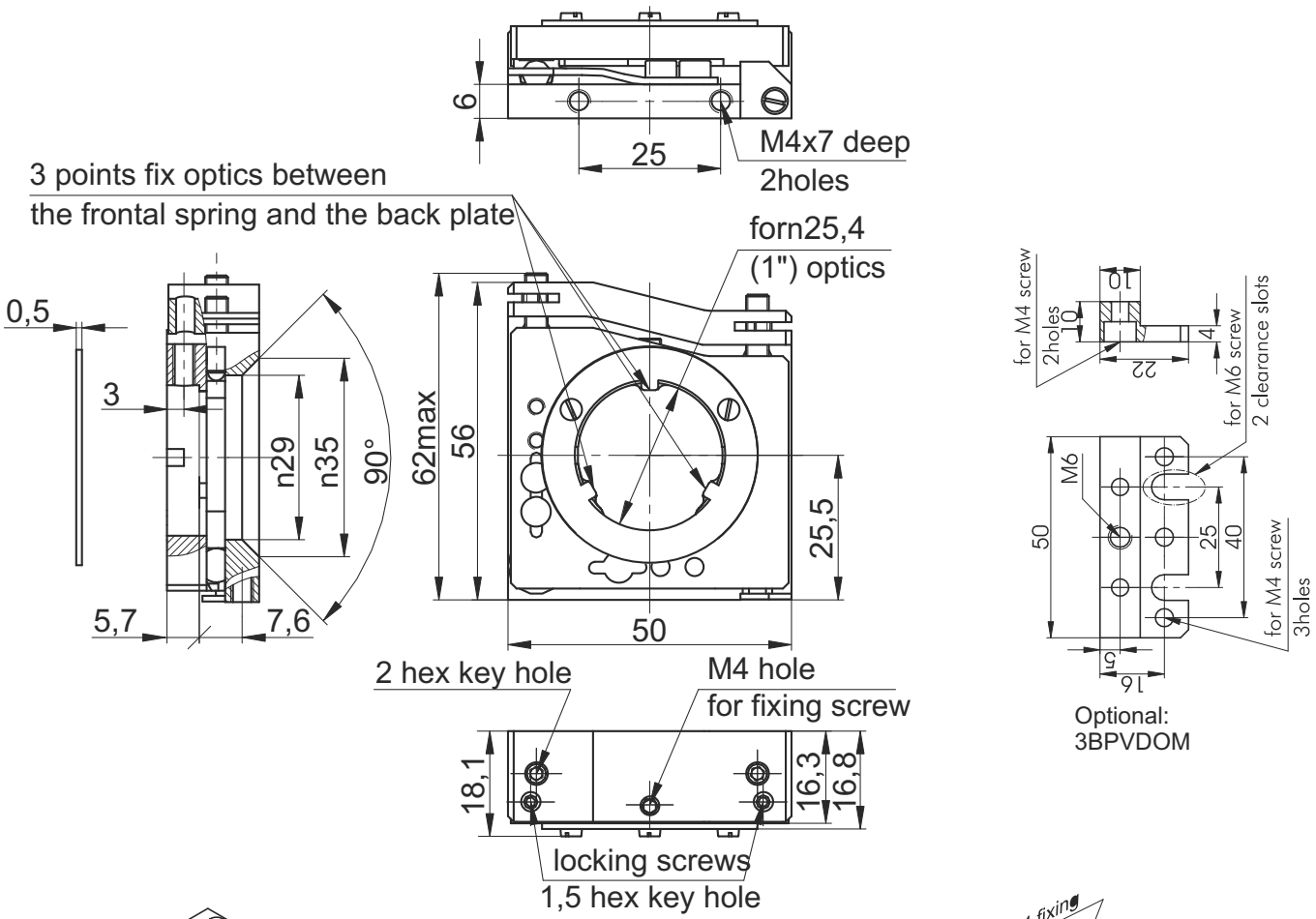

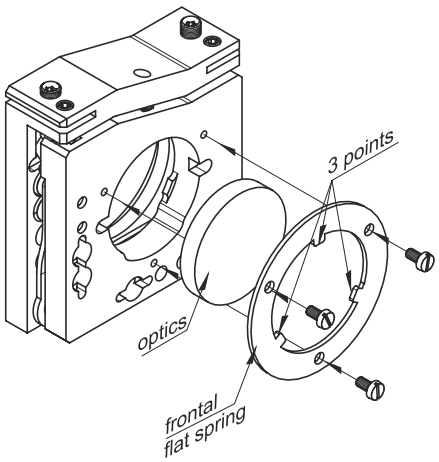

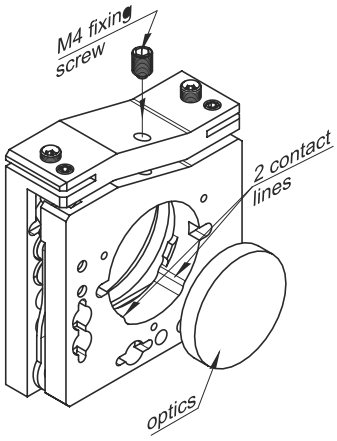

Technische Zeichungen können vom aktuellen Produkt abweichen. Bitte ggf. aktualisierte Zeichnung anfragen

Stand 1.8.2010