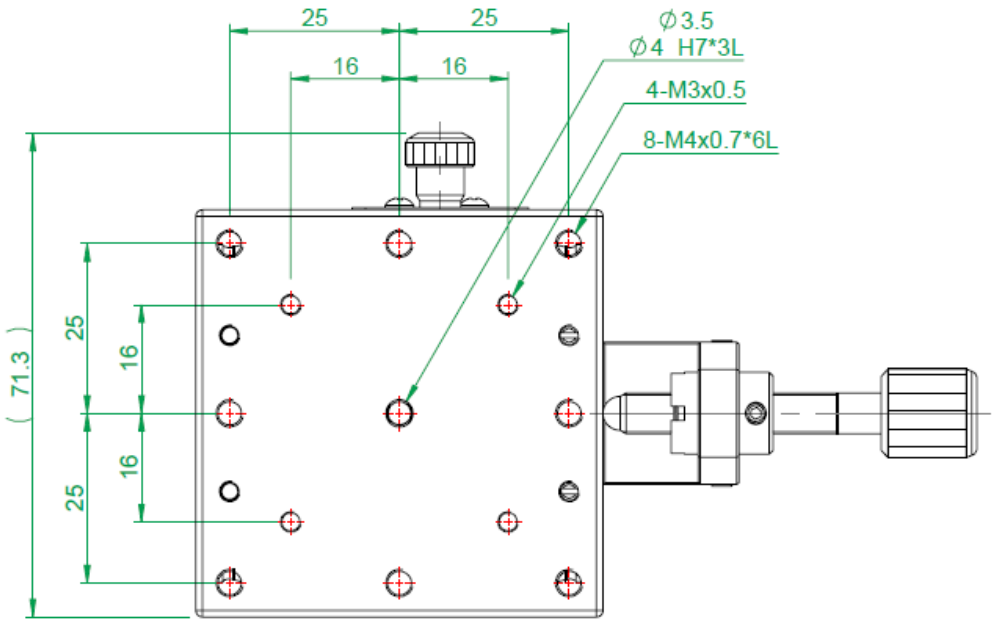

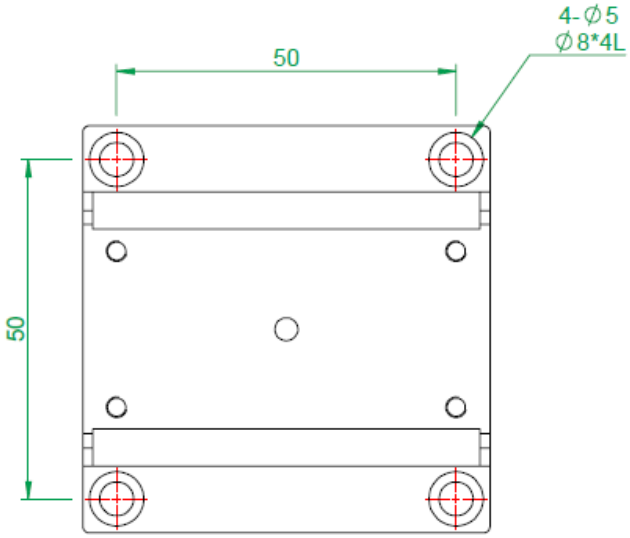
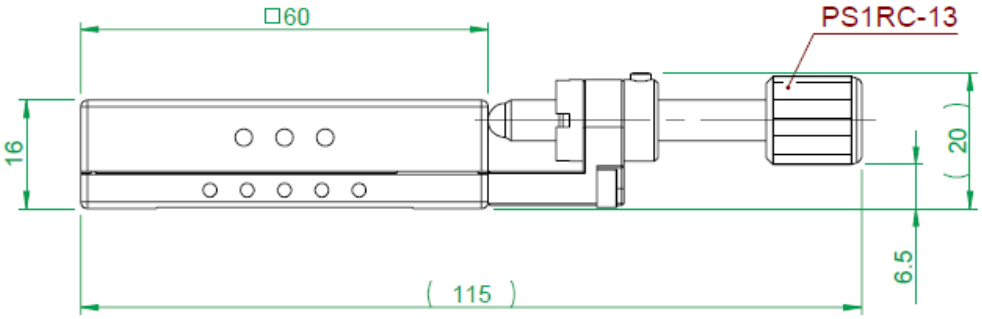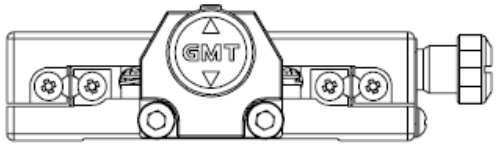
MX(Y)60-S-28系列
底座安裝孔尺寸