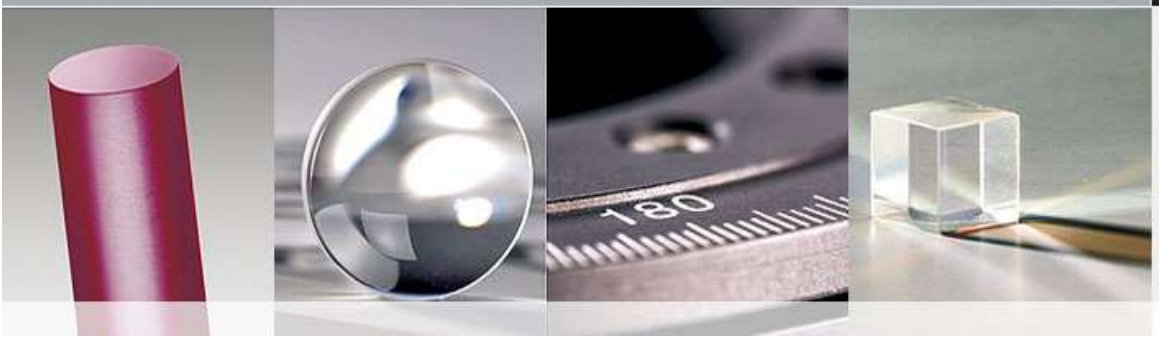

Technische Zeichnung
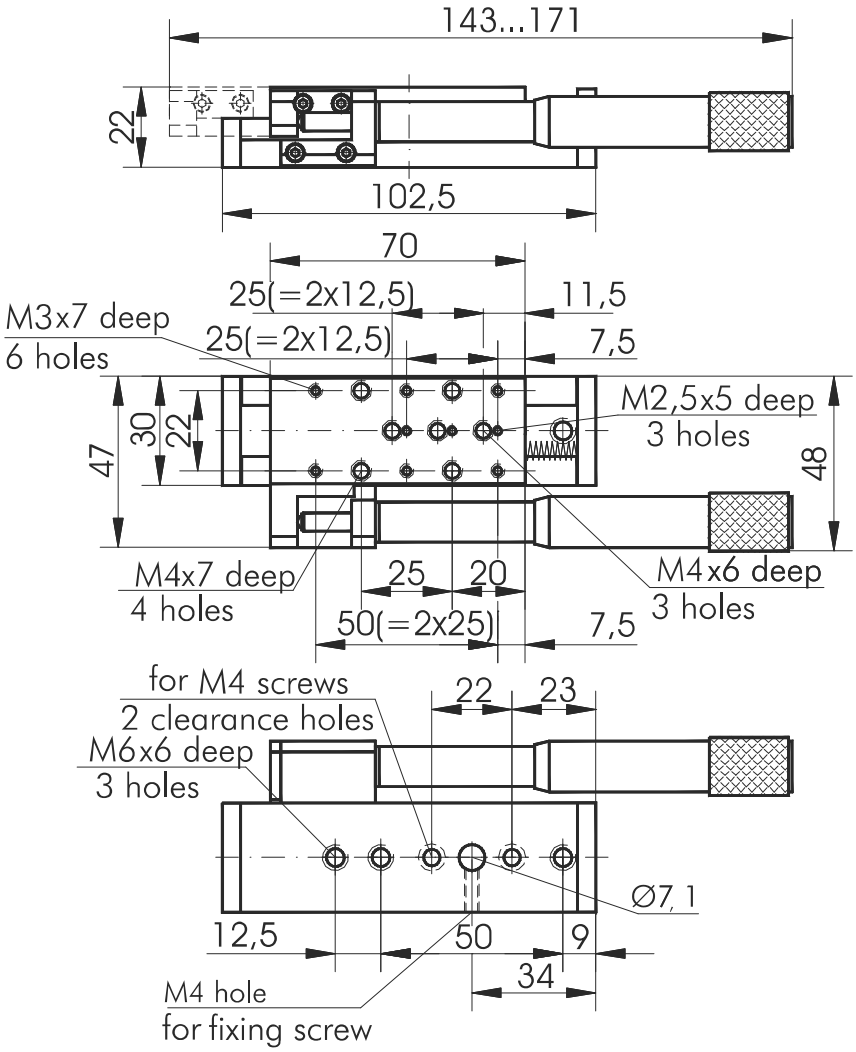
Produkt: 7T173-20-50